ESQUEMA ELÉTRICO

QUADRO DE COMANDO 3 COMPRESSORES
LIMPEZA AUTOMÁTICA COM RÉGUA ELETRÔNICA
PARA ROBÔ LELY, DELAVAL e GEA

V. 1.0
DATA: 10/2021

ORDEMILK

1~220VCA

LEGENDA ESQUEMA ELÉTRICO

MARCAÇÃO	DESCRIÇÃO	MARCAÇÃO	DESCRIÇÃO
CLP	CONTROLADOR LÓGICO PROGRÁMAVEL	DC	DISJUNTOR DE COMANDO
BE1	BOTOEIRA DE EMERGÊNCIA	RLN	RELÉ DE NÍVEL
FT1	FONTE 24VCC	IHM	INTERFACE HOMEM MÁQUINA

DECLARAÇÃO RELÉS DE BORNE

RELÉ=	CONTATO	TIPO	DESCRIÇÃO	RELÉ DE BORNE
RL1	NA	NORMAL	RELÉ DE NÍVEL	BOBINA 24VCC_VEM DO CONTATO NA RELÉ NÍVEL
RL2	NA	NORMAL	ALARME COMPRESSOR 01	BOBINA 220VCA_VEM DO CONTATO AUXILIAR NC DISJUNTOR MOTOR
RL3	NA	NORMAL	ALARME COMPRESSOR 02	BOBINA 220VCA_VEM DO CONTATO AUXILIAR NC DISJUNTOR MOTOR.
RL4	NA	NORMAL	ALARME COMPRESSOR 03	BOBINA 220VCA_VEM DO CONTATO AUXILIAR NC DISJUNTOR MOTOR
RL5	NA	NORMAL	ALARME BOMBA LIMPEZA	BOBINA 220VCA_VEM DO CONTATO AUXILIAR NC DISJUNTOR MOTOR
RL6	NA	NORMAL	ALARME AGITADOR	BOBINA 220VCA_VEM DO CONTATO AUXILIAR NC DISJUNTOR MOTOR.
RL7	NA	NORMAL	ALARME FALTA DE FASE	BOBINA 220VCA_VEM DO CONTATO NC RELÉ FALTA DE FASE
RL8	NA	NORMAL	HABILITA LIMPEZA	BOBINA 24VCC_VEM SAÍDA Y4 CLP
RL9	NA	SÓLIDO	VÁLVULA DE ÁGUA FRIA	BOBINA 24VCC_VEM SAÍDA Y5 CLP
RL10	NA	SÓLIDO	VÁLVULA DE ÁGUA QUENTE	BOBINA 24VCC_VEM SAÍDA Y6 CLP
RL11	NA	NORMAL	ACIONA DRENAGEM	BOBINA 24VCC_VEM SAÍDA Y7 CLP
RL12	NA	NORMAL	DOSADORA DE ÁCIDO	BOBINA 24VCC_VEM SAÍDA Y8 CLP
RL13	NA	NORMAL	DOSADORA DE ALCALINO	BOBINA 24VCC_VEM SAÍDA Y9 CLP
RL14	NA	NORMAL	DOSADORA DE SANITIZANTE	BOBINA 24VCC_VEM SAÍDA YA CLP
RL15	NA	SÓLIDO	ACIONA COMPRESSOR 01	BOBINA 24VCC_VEM SAÍDA YB CLP
RL16	NA	SÓLIDO	ACIONA COMPRESSOR 02	BOBINA 24VCC_VEM SAÍDA YC CLP
RL17	NA	SÓLIDO	ACIONA COMPRESSOR 03	BOBINA 24VCC_VEM SAÍDA YD CLP
RL18	NA	NORMAL	ACIONA AGITADORES	BOBINA 24VCC_VEM SAÍDA YE CLP
RL19	NA	NORMAL	HABILITA MODO MANUAL	BOBINA 24VCC_VEM SAÍDA YF CLP
RL20	NA	NORMAL	STATUS REFRIGERAÇÃO TANQUE	BOBINA 24VCC_VEM SAÍDA Y0 CLP
RL21	NA	NORMAL	STATUS TANQUE OCUPADO	BOBINA 24VCC_VEM SAÍDA Y1 CLP
RL22	NA	NORMAL	HABILITA VÁLVULA PNEUMÁTICA ENTRADA TANQUE	BOBINA 24VCC_VEM SAÍDA Y2 CLP

COMPRIMENTO CABOS CIP LIMPEZA TANQUE

CABO	DESCRIÇÃO	CABO	DESCRIÇÃO
COMUNICAÇÃO DO TANQUE 6.000 LTS	16 X 1MM = ...METROS	BOMBA DE LIMPEZA TANQUE 6.000 LTS	4 X 2,5MM = ...METROS
COMUNICAÇÃO DO TANQUE 8.000 LTS	16 X 1MM = ...	BOMBA DE LIMPEZA TANQUE 8.000 LTS	4 X 2,5MM = ...METROS
COMUNICAÇÃO DO TANQUE 10.000 LTS	16 X 1MM = ...	BOMBA DE LIMPEZA TANQUE 10.000 LTS	4 X 2,5MM = ...METROS
COMUNICAÇÃO DO TANQUE 12.000 LTS	16 X 1MM = ...	BOMBA DE LIMPEZA TANQUE 12.000 LTS	4 X 2,5MM = ...METROS
COMUNICAÇÃO DO TANQUE 15.000 LTS	16 X 1MM = ...	BOMBA DE LIMPEZA TANQUE 15.000 LTS	4 X 2,5MM = ...METROS
VÁLVULA ÁGUA FRIA	3 X 1MM =..... METROS	VÁLVULA ÁGUA QUENTE	3 X 1MM =..... METROS
VÁLVULA DRENAGEM	3 X 1MM =..... METROS	SENSOR TEMPERATURA	PRÓPRIO P/ SENSOR=..... METROS
SINAL NÍVEL TANQUE	1 X 1MM =..... METROS	IHM / BOTÃO EMERGÊNCIA	8 X1MM=..... METROS

COR UTILIZADA NOS CONDUTORES

COR	DESCRIÇÃO
VERMELHO	CONDUTOR DE COMANDO SAÍDA DISJUNTOR DE COMANDO
BRANCO	CONDUTOR DE COMANDO SAÍDA DISJUNTOR DE COMANDO
VERMELHO	POSITIVO SAÍDA FONTE
PRETO	NEGATIVO SAÍDA FONTE
VERDE/AMARELO	ATERRAMENTO ≤ 10 Ω

INFORMAÇÕES ADICIONAIS PARA O PROJETO ELÉTRICO

EQUIPAMENTO : LIMPEZA AUTOMÁTICA

TÍTULO : DIAGRAMA DE INFORMAÇÕES

No. Cliente: - -

Escala: - -

Data: 14/10/2021

Folha: 02 / 08

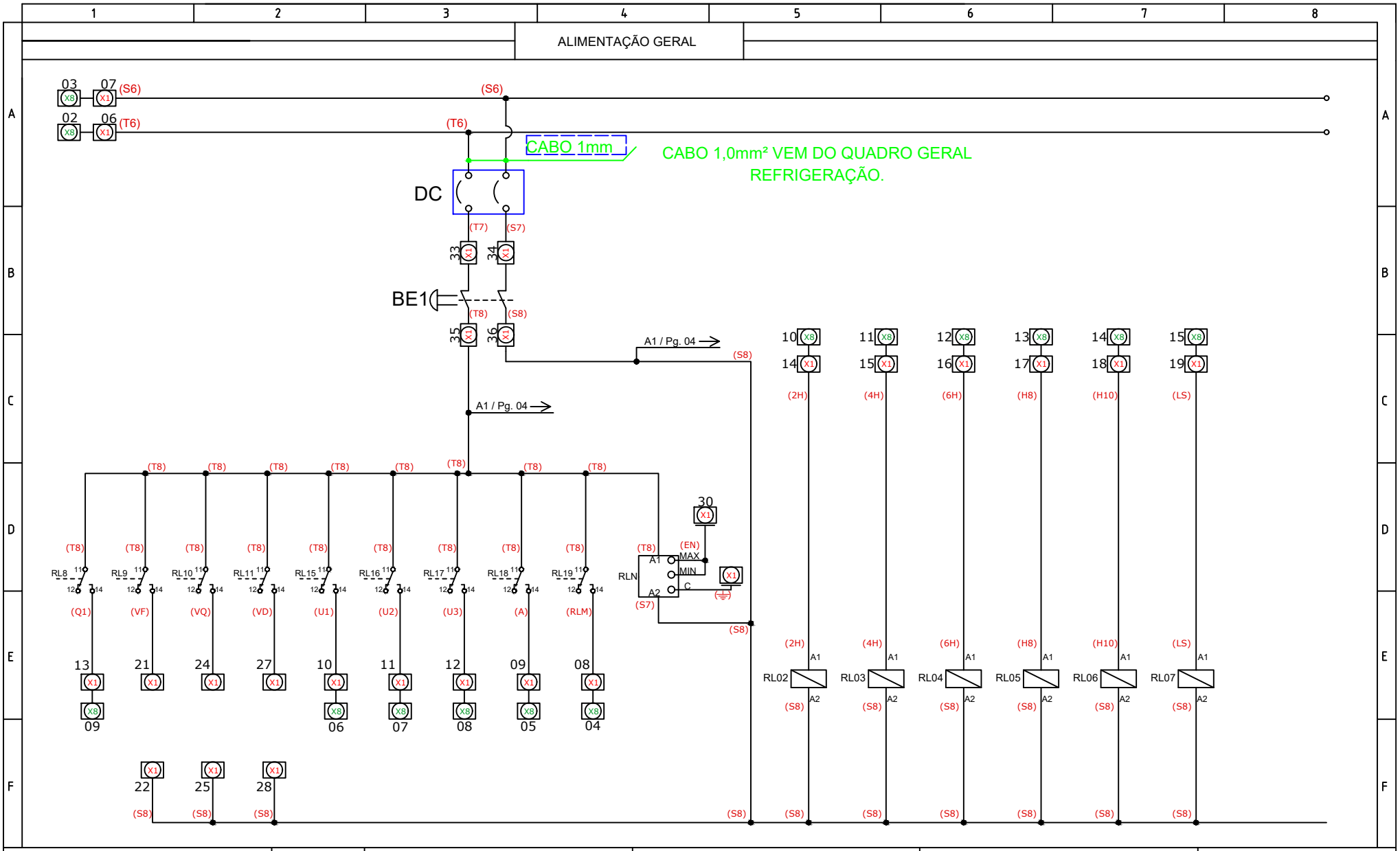

BLOCOS DE COMANDO	EQUIPAMENTO : LIMPEZA AUTOMÁTICA	No. Cliente: - -	
		Escala: - -	
	TÍTULO : DIAGRAMA DE COMANDO	Data:	14/10/2021
		Folha:	03 / 08

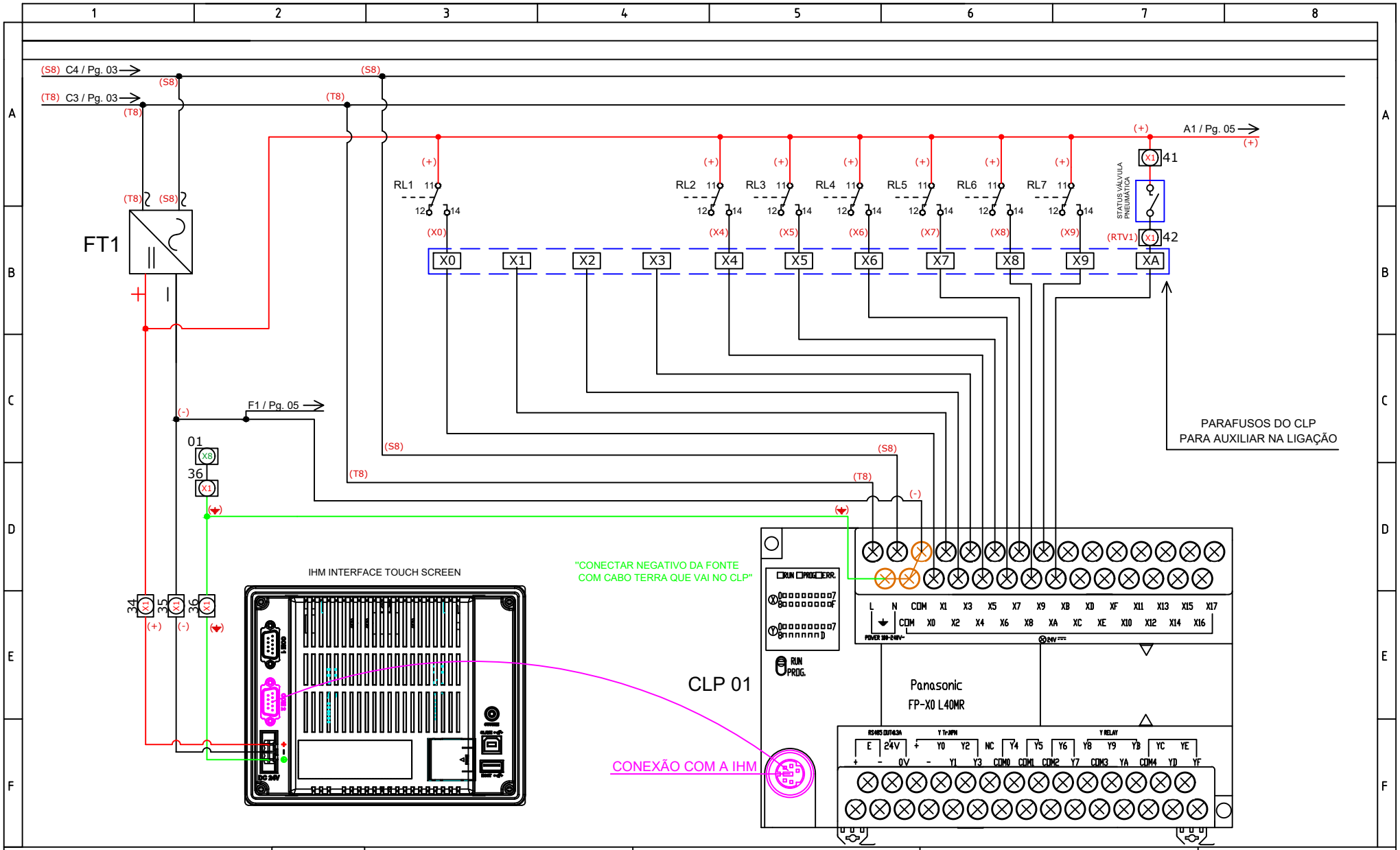

ENTRADAS DO CLP ALIMENTAÇÃO IHM	EQUIPAMENTO : LIMPEZA AUTOMÁTICA	No. Cliente: - -	
		Escala: - -	
	TÍTULO : DIAGRAMA DE COMANDO	Data:	14/10/2021
		Folha:	04 / 08

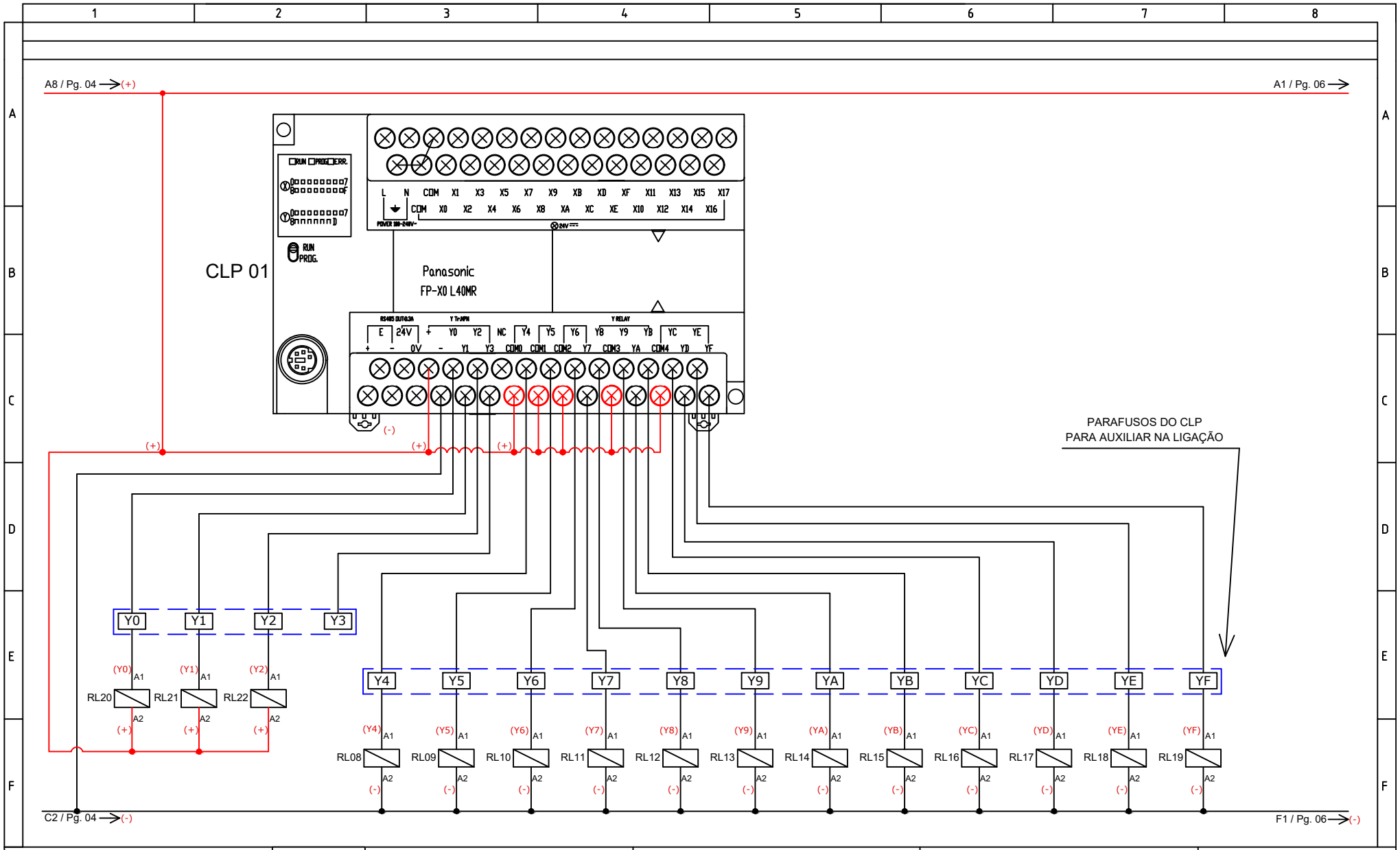

SAÍDAS PARA ACIONAMENTO DOS RELÉS	EQUIPAMENTO : LIMPEZA AUTOMÁTICA	No. Cliente: - -	
		Escala: - -	
	TÍTULO : DIAGRAMA DE COMANDO	Data:	14/10/2021
		Folha:	05 / 08

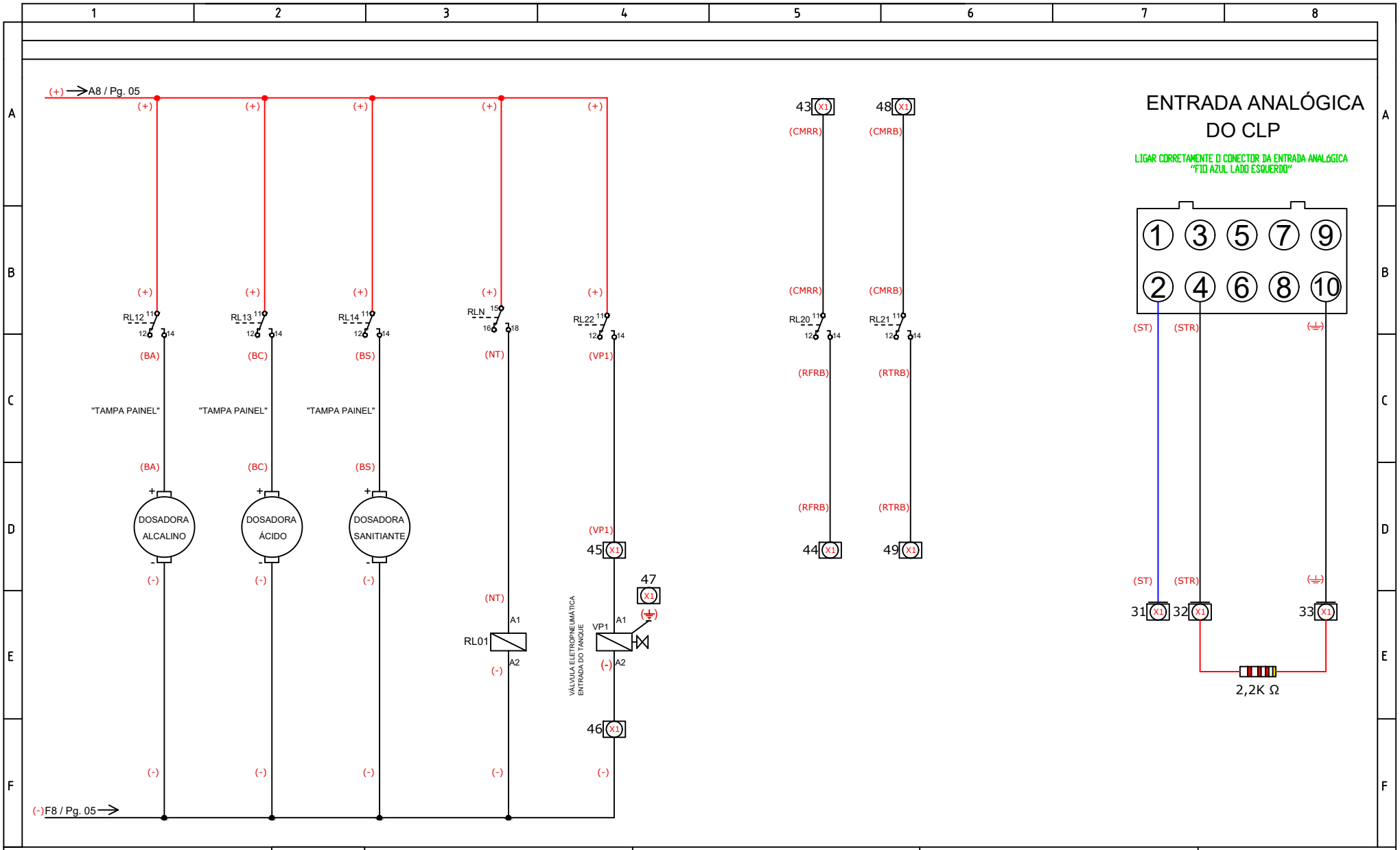

ACIONAMENTO DOSADORAS CONFIGURAÇÃO ENTRADAS ANALÓGICAS	EQUIPAMENTO : LIMPEZA AUTOMÁTICA	No. Cliente: - -	
		Escala: - -	
	TÍTULO : DIAGRAMA DE COMANDO	Data:	14/10/2021
		Folha:	06 / 08

SINAL RÉGUA ELETRÔNICA

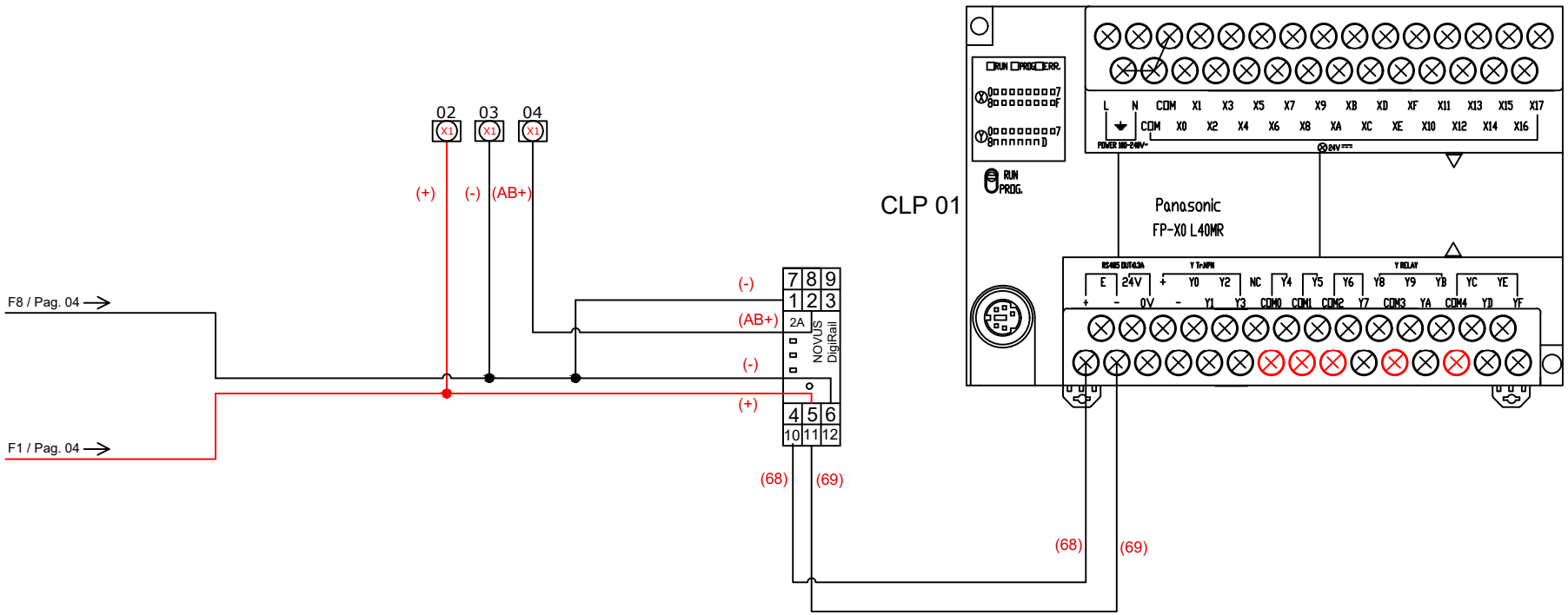

COMANDO EM GERAL	EQUIPAMENTO : LIMPEZA AUTOMÁTICA	No. Cliente: - -	
		Escala: - -	
	TÍTULO : ESQUEMA ELÉTRICO	Data:	14/10/2021
		Folha:	07 / 08

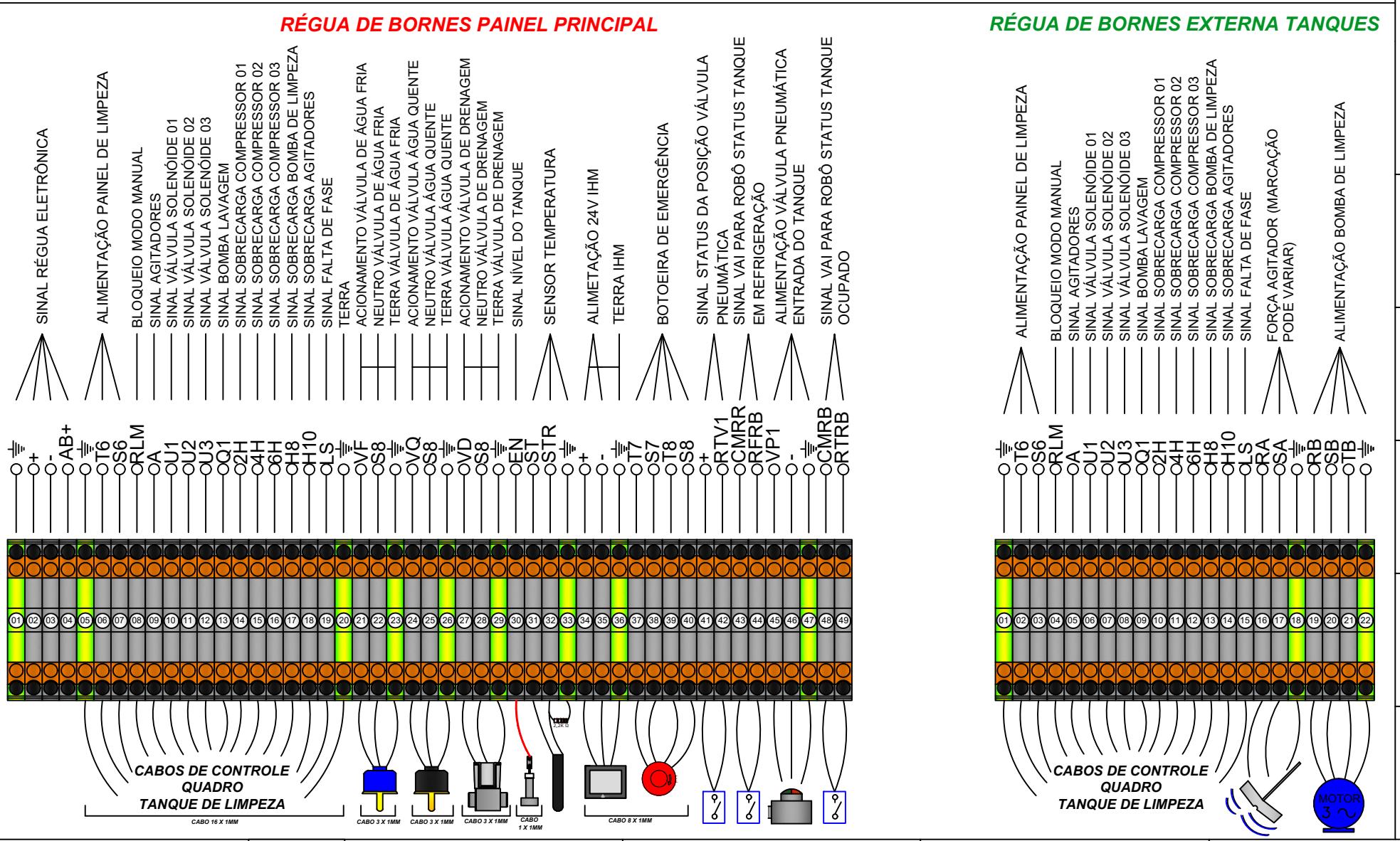

RÉGUA DE BORNES	EQUIPAMENTO : LIMPEZA AUTOMÁTICA	No. Cliente: - -	
		Escala: - -	
	TÍTULO : DIAGRAMA DE COMANDO	Data:	14/10/2021
		Folha:	08 / 08